Electrolux PROFESSIONAL

Kolica za serviranje
Kolica - Platforma - 600 mm

STAVKA #:

MODEL #

NAZIV #

SIS #

AIA #

361230 (STR601) Kolica s platformom - 600 mm

Kratke specifikacije

Br. stavke:

ODOBRENJE:

Glavne značajke

- Idealna za prijenos košara za posuđe i kuhinjskog pribora.
- Okvir od 25 mm cijevi, u cijelosti zavaren.
- Kapacitet tereta je 150 kg, ako je jednoliko raspoređen.
- Polica sa duplo preklopljenim rubovima je čvrsto zavarena za kućište i upija buku.
- Platformna polica veličine 600x600mm.
- Ručka je produžetak potpornog okvira.
- 4 zakretna kotača Ø 125 mm, od kojih 2 imaju kočnice, opremljena su plastičnim branicima.

Konstrukcija

- Izrađena u potpunosti od 304 AISI nehrđajućeg čelika.

Kolica za serviranje
Kolica - Platforma - 600 mm

Prednja/e

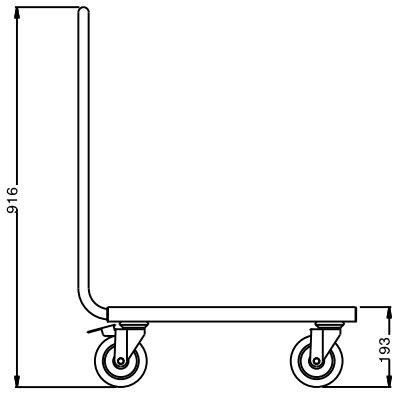

Bočna/o

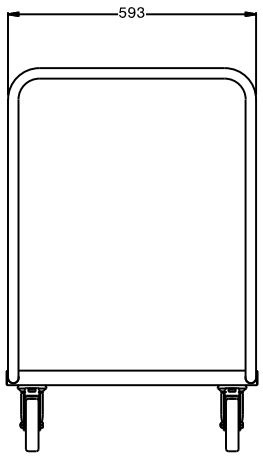

Gornja/e

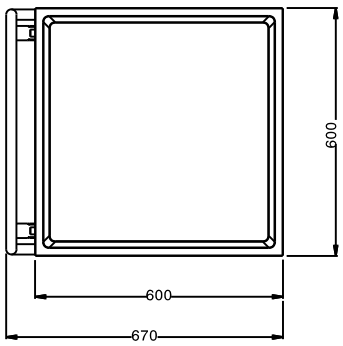

Ključne informacije:

Vanjske dimenzije, širina:	
361230 (STR601)	670 mm
Vanjske dimenzije, dubina:	600 mm
Vanjske dimenzije, visina:	900 mm
Materijal kotača:	Cinčani
Promjer kotača:	Ø 125
Neto težina:	13 kg

Tvrtka zadržava pravo promjene bez prethodne najave.
Sve informacije bile su točne u vrijeme tiskanja.

2024.10.06